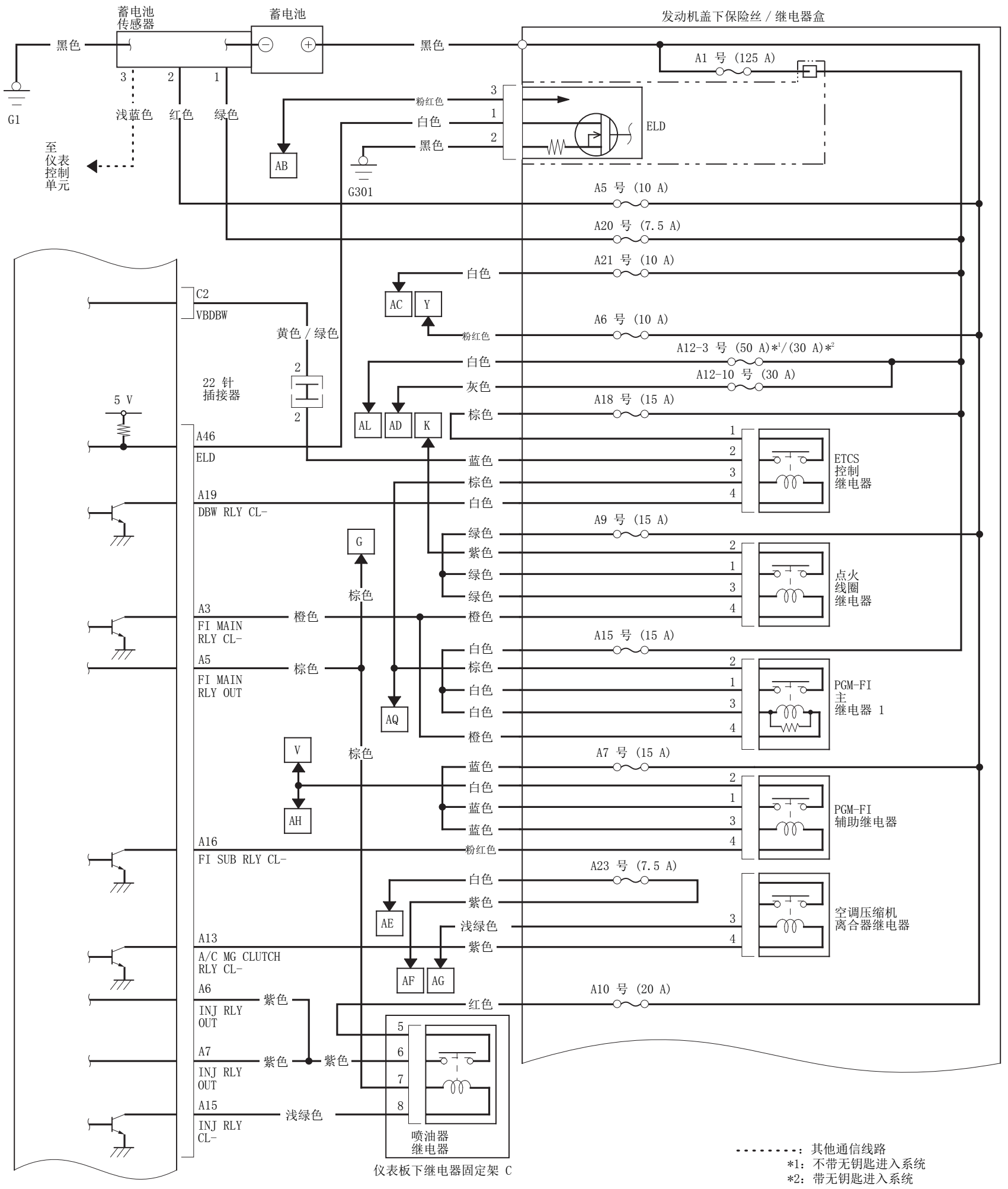
蓄电池
传感器
蓄电池
发动机盖下保险丝 / 继电器盒
黑色
黑色
3
2
1
G1
浅蓝色
红色
绿色
至
仪表
控制
单元
粉红色
白色
黑色
AB
G301
ELD
A1 号 (125 A)
A5 号 (10 A)
A20 号 (7.5 A)
A21 号 (10 A)
白色
AC
Y
A6 号 (10 A)
粉红色
A12-3 号 (50 A)*1/(30 A)*2
白色
A12-10 号 (30 A)
灰色
A18 号 (15 A)
棕色
AL
AD
K
C2
VBDBW
黄色 / 绿色
22 针
插接器
5 V
A46
ELD
蓝色
棕色
白色
ETCS
控制
继电器
A19
DBW RLY CL-
A9 号 (15 A)
绿色
紫色
绿色
绿色
点火
线圈
继电器
G
棕色
A3
FI MAIN
RLY CL-
橙色
橙色
A15 号 (15 A)
白色
A5
FI MAIN
RLY OUT
棕色
棕色
白色
白色
橙色
PGM-FI
主
继电器 1
AQ
V
棕色
AH
A7 号 (15 A)
蓝色
白色
蓝色
蓝色
PGM-FI
辅助继电器
A16
FI SUB RLY CL-
粉红色
A23 号 (7.5 A)
白色
紫色
AE
浅绿色
紫色
空调压缩机
离合器继电器
A13
A/C MG CLUTCH
RLY CL-
AF
AG
A6
INJ RLY
OUT
紫色
红色
A10 号 (20 A)
A7
INJ RLY
OUT
紫色
紫色
A15
INJ RLY
CL-
浅绿色
喷油器
继电器
仪表板下继电器固定架 C
: 其他通信线路
*1: 不带无钥匙进入系统
*2: 带无钥匙进入系统